四点接触球轴承

d 110-240mm-QJ330-N2-MPA

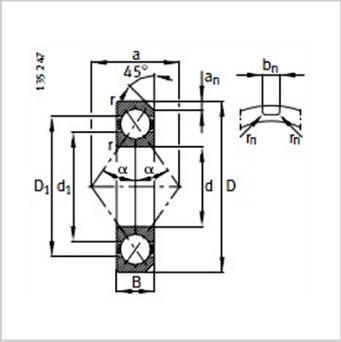

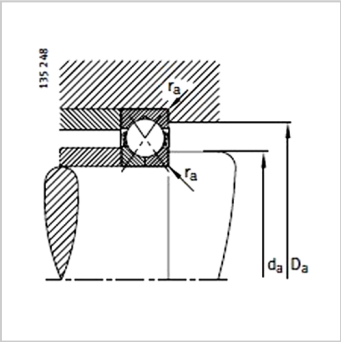

型号：	QJ330-N2-MPA
质量m ≈kg：	28
尺寸 mm：	
d：	150
D：	320
B：	65
rmin ：	4
D ≈ ：	261
d ≈ ：	211.3
a ≈ ：	165
a ：	12.7
b：	10.5
r：	2
安装尺寸 mm：	
d min：	167
D max：	303
rmax：	3
基本额定载荷 N：	
动载荷：	510000
静载荷 ：	735000
疲劳极限载荷Cur/N：	25500
极限转速nG脂min – 1：	3800

: